SILENTFLEX
vibration control

ISO 9001
BUREAU VERITAS
Certification

Muelles Individuales



3 - 9 Hz
Frecuencia natural

5 - 730 kg
Carga estática

- 70°C + 300°C
Temperatura de trabajo

Índice de contenido

Componentes, descripción y aplicaciones 2
Especificaciones, dimensiones y ensayos 3
Muelle ref. 954057 4
Muelle ref. 954058 5
Muelle ref. 954059 6
Muelle ref. 954060 7
Muelle ref. 954061 8
Muelle ref. 954062 9
Muelle ref. 954063 10
Contacto 11



Componentes

- **Resorte** - acero para muelles 52CrMoV4 (EN 10089) con tratamiento superficial granallado con fosfatado de zinc
- **Amortiguador** - cojín metálico en hilo de acero inoxidable AISI 304
- **Tapa** - aluminio
- **Suela** - acero zincado o pintado





Descripción

Cada antivibratorio dispone de un **muelle metálico de alta resistencia** y en su interior un **elemento amortiguador** para la disipación de energía.

Su instalación es fácil con **dos tapas roscadas, una suela o dos suelas**, para una fijación entre el suelo y la máquina o bancada.

Aplicaciones

Se utilizan ampliamente en la **industria** para el aislamiento de **máquinas de altas** (3000/1500 rpm) **y bajas** (400 rpm) **revoluciones**, todas las **máquinas rotativas** y los **equipos electrónicos sensibles.**

- Motores
- Compresores
- Calderas
- Bombas
- Cribas
- Enfriadoras
- Transformadores eléctricos
- Alimentadores vibrantes
- Grupos electrógenos
- Ventiladores
- Maquinas de textil
- Equipos de laboratorio

Especificaciones

Soportan perfectamente la intemperie: resistentes a productos químicos, corrosión, temperaturas extremas, luz solar y fuego.

Para **vibraciones medias - altas (>20 Hz)** la atenuación es superior a 90%.

Proporcionan aislamiento estable en rango amplio de cargas. Diseñados para una **vida infinita bajo carga nominal**. El cojín evita que el muelle llegue a bloque con una **rigidización progresiva**.



Carga estática: de 5 a 730 kg

Frecuencia natural: 3 - 9 Hz

Temperatura de trabajo: de -70 a +300 °C

Resistencia 700h niebla salina (EN 13146-6)

Anti-bloqueo

Dimensiones

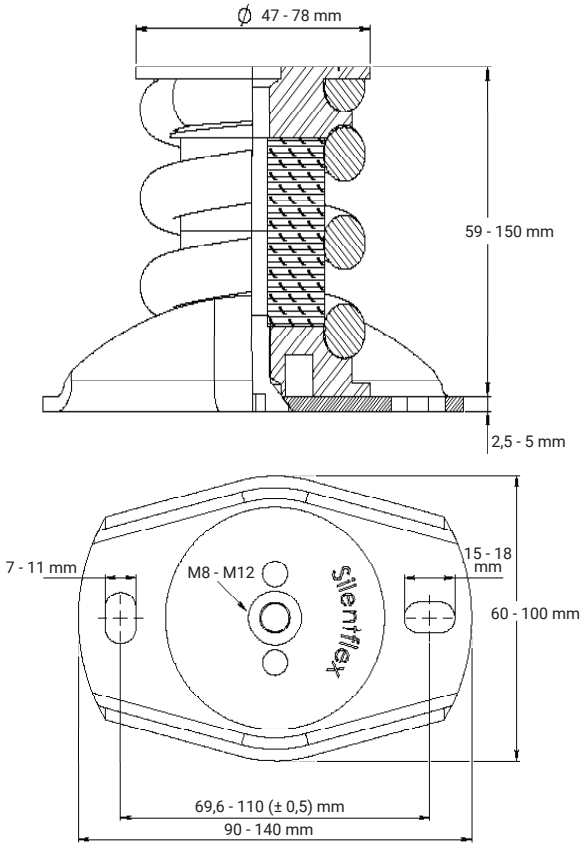

Ensayos de laboratorio

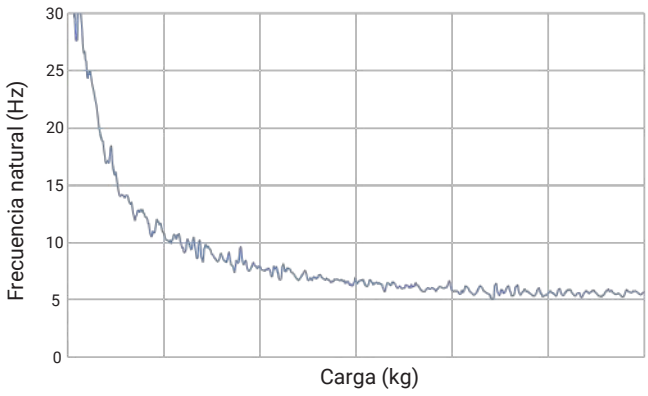

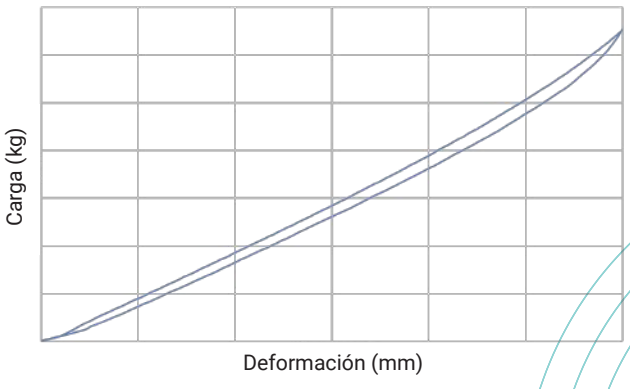

Muelle ref. 954057

7 - 9 Hz

420 - 540 Rpm



Ref.	Carga (kg)
954057-01	6 - 10,5
954057-02	7,5 - 13,5
954057-03	12 - 20
954057-04	18 - 30
954057-05	24 - 46
954057-06	40 - 75

A	B	C	D	E	F	G	I
90	60	69,6	M8	7	47	2,5	15

Dimensiones en milímetros (mm)

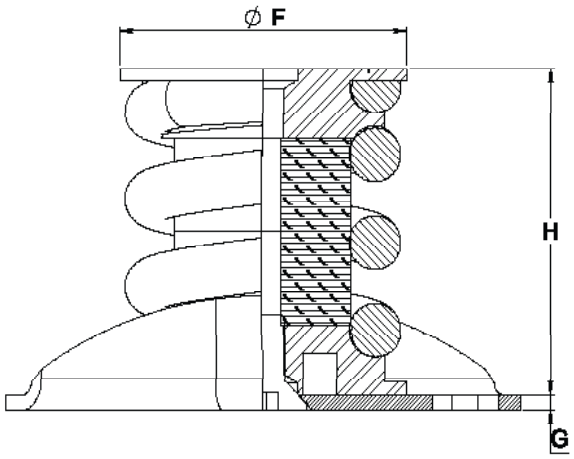

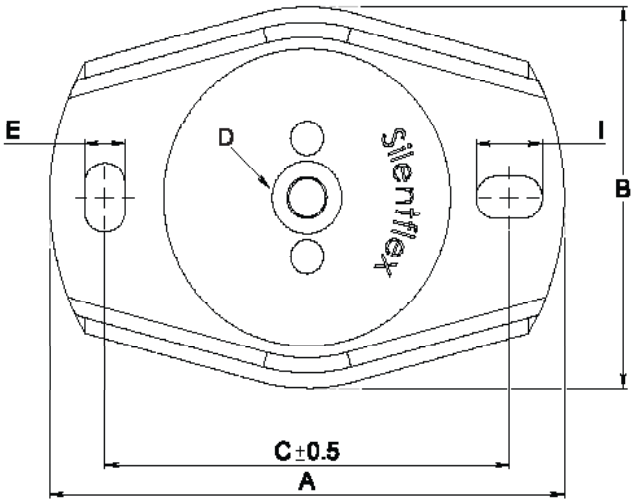

Ref.	H Libre	h Bajo carga
954057-0X*	59	49 ± 2
954057-0XS**	61,5	51,5 ± 2
954057-0XSS***	64	54 ± 2

Dimensiones en milímetros (mm)

* **X** - número según carga
** **S** - con una suela
*** **SS** - con dos suelas

Muelle ref. 954058

5 - 6 Hz

300 - 360 Rpm



Ref.	Carga (kg)
954058-01	5 - 7
954058-02	6 - 9
954058-03	9 - 14
954058-04	14 - 20
954058-05	20 - 30
954058-06	30 - 50

A	B	C	D	E	F	G	I
90	60	69,6	M8	7	47	2,5	15

Dimensiones en milímetros (mm)

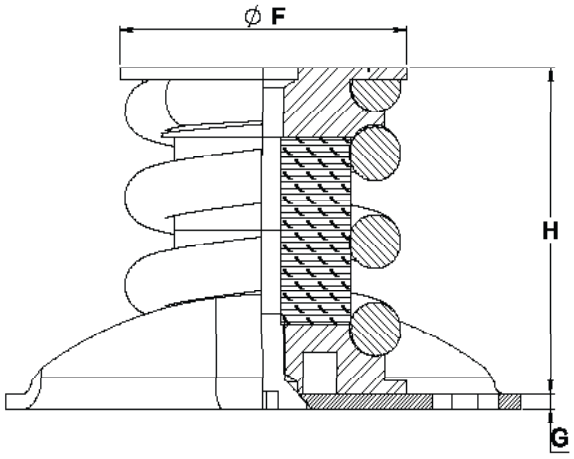

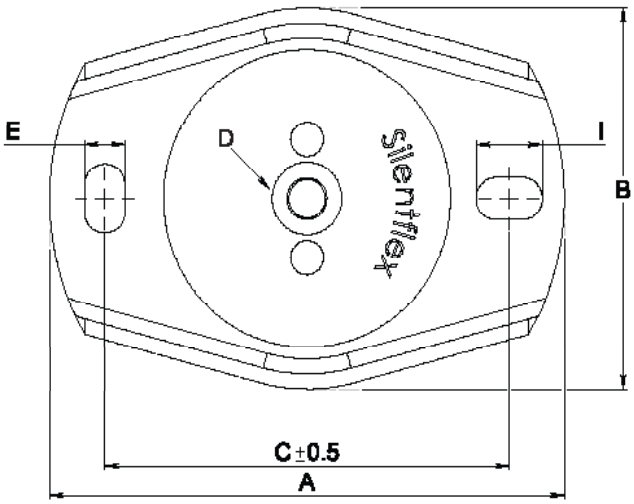

Ref.	H Libre	h Bajo carga
954058-0X*	59	49 ± 2
954058-0XS**	61,5	51,5 ± 2
954058-0XSS***	64	54 ± 2

Dimensiones en milímetros (mm)

* **X** - número según carga
** **S** - con una suela
*** **SS** - con dos suelas

Muelle ref. 954059

3 - 4 Hz

180 - 240 Rpm



Ref.	Carga (kg)
954059-01	5 - 7
954059-02	6 - 9
954059-03	9 - 14
954059-04	14 - 20
954059-05	20 - 30
954059-06	30 - 50

A	B	C	D	E	F	G	I
90	60	69,6	M8	7	47	2,5	15

Dimensiones en milímetros (mm)

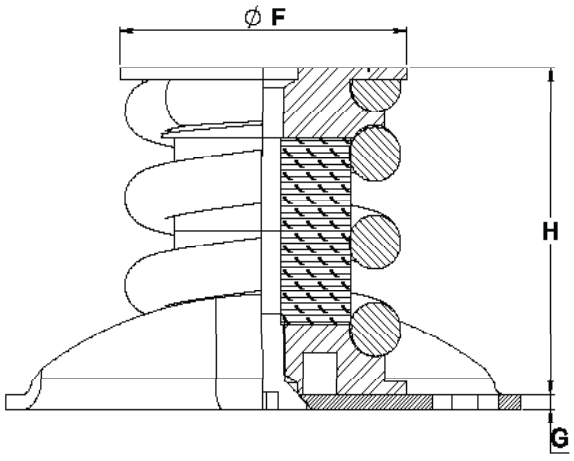

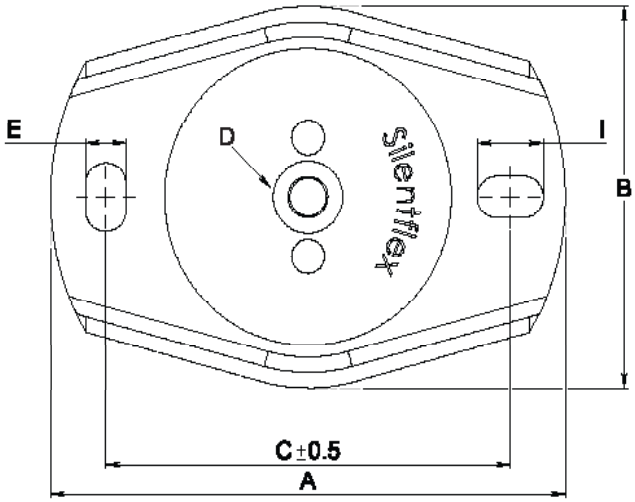

Ref.	H Libre	h Bajo carga
954059-0X*	88	68 ± 2
954059-0XS**	90,5	70,5 ± 2
954059-0XSS***	93	73 ± 2

Dimensiones en milímetros (mm)

* **X** - número según carga
** **S** - con una suela
*** **SS** - con dos suelas

Muelle ref. 954060

7 - 9 Hz

420 - 540 Rpm



Ref.	Carga (kg)
954060-00	25 - 40
954060-01	40 - 85
954060-02	65 - 125
954060-03	110 - 190
954060-04	175 - 270
954060-05	250 - 400
954060-06	360 - 560
954060-07	540 - 730

A	B	C	D	E	F	G	I
140	100	110	M12	11	78	5	18

Dimensiones en milímetros (mm)

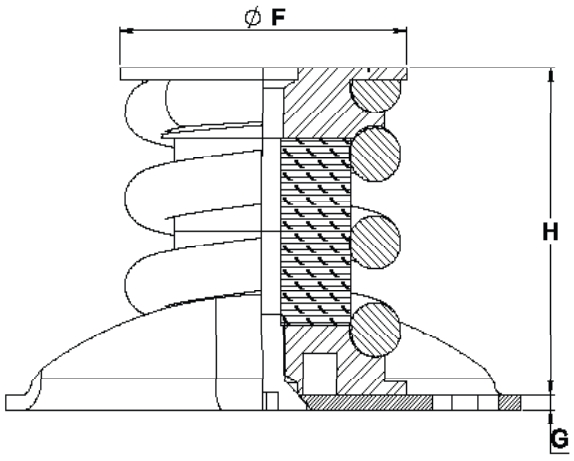

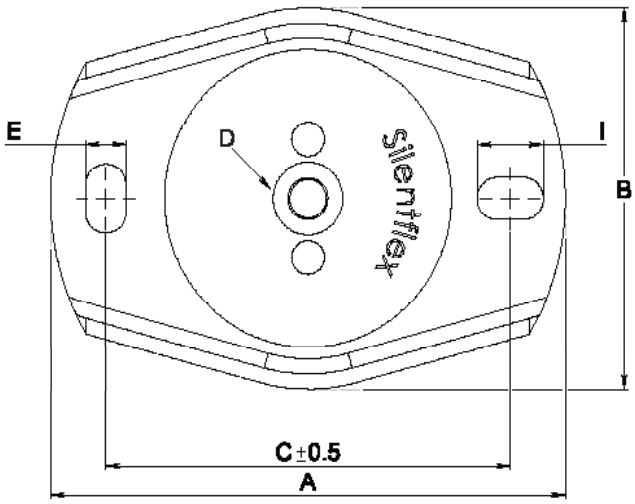

Ref.	H Libre	h Bajo carga
954060-0X*	88	78 ± 2
954060-0XS**	92	82 ± 2
954060-0XSS***	96	86 ± 2

Dimensiones en milímetros (mm)

* **X** - número según carga
** **S** - con una suela
*** **SS** - con dos suelas

Muelle ref. 954061

5 - 6 Hz

300 - 360 Rpm



Ref.	Carga (kg)
954061-00	20 - 35
954061-01	30 - 50
954061-02	50 - 80
954061-03	80 - 125
954061-04	125 - 195
954061-05	195 - 310
954061-06	310 - 420
954061-07	420 - 560

A	B	C	D	E	F	G	I
140	100	110	M12	11	78	5	18

Dimensiones en milímetros (mm)

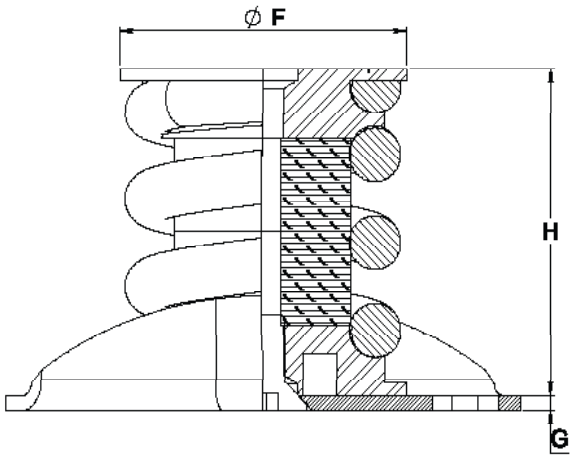

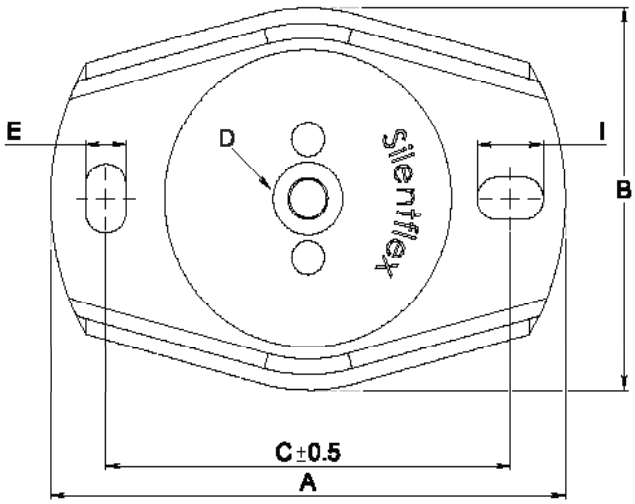

Ref.	H Libre	h Bajo carga
954061-0X*	88	78 ± 2
954061-0XS**	92	82 ± 2
954061-0XSS***	96	86 ± 2

Dimensiones en milímetros (mm)

* **X** - número según carga
** **S** - con una suela
*** **SS** - con dos suelas

Muelle ref. 954062

3 - 4 Hz

180 - 240 Rpm



Ref.	Carga (kg)
954062-01	75 - 105
954062-02	95 - 130
954062-03	115 - 160
954062-04	160 - 230
954062-05	220 - 310
954062-06	300 - 415
954062-07	410 - 550

A	B	C	D	E	F	G	I
140	100	110	M12	11	78	5	18

Dimensiones en milímetros (mm)

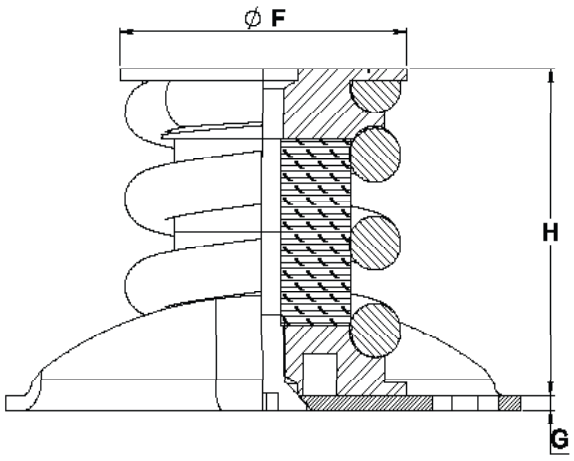

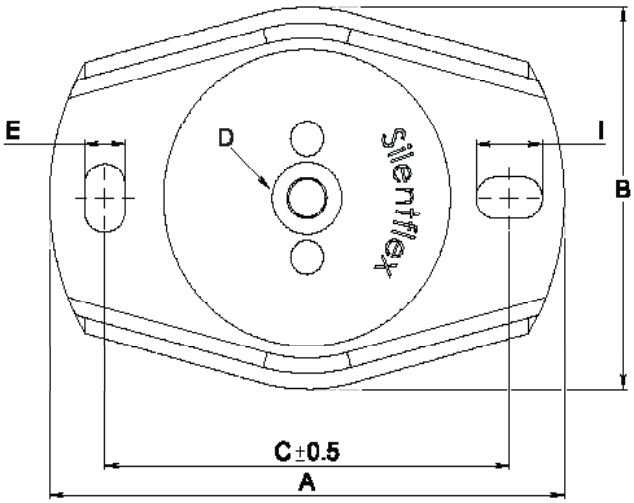

Ref.	H Libre	h Bajo carga
954062-0X*	142	122 ± 2
954062-0XS**	146	126 ± 2
954062-0XSS***	150	130 ± 2

Dimensiones en milímetros (mm)

* **X** - número según carga
** **S** - con una suela
*** **SS** - con dos suelas

Muelle ref. 954063

4 - 5 Hz

240 - 300 Rpm



Ref.	Carga (kg)
954063-01	98 - 137
954063-02	124 - 169
954063-03	150 - 208
954063-04	208 - 299
954063-05	286 - 403
954063-06	390 - 540
954063-07	533 - 715

A	B	C	D	E	F	G	I
140	100	110	M12	11	78	5	18

Dimensiones en milímetros (mm)

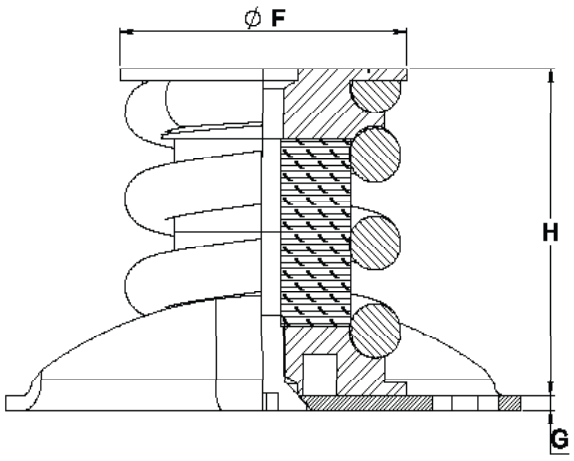

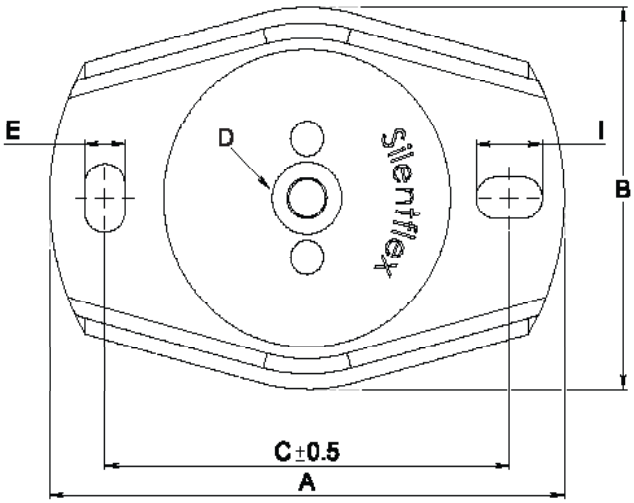

Ref.	H Libre	h Bajo carga
954063-0X*	142	122 ± 2
954063-0XS**	146	126 ± 2
954063-0XSS***	150	130 ± 2

Dimensiones en milímetros (mm)

* **X** - número según carga
** **S** - con una suela
*** **SS** - con dos suelas

SILENTFLEX
vibration control

ISO 9001
BUREAU VERITAS
Certification



Tejasa TC S.L. / Silentflex®

Fabricante de sistemas antivibratorios, amortiguadores y silentblocks de alta calidad. Expertos en aislamiento de vibraciones, choques y seísmos con más de 30 años de experiencia.

Contacto

www.silentflex.eu

+34 942 54 42 23

silentflex@silentflex.com

C/ Industria 77, Parque Industrial Tirso González 21, 39610 Astillero, Cantabria, España

Tejasa TC - Silentflex®

SILENTFLEX